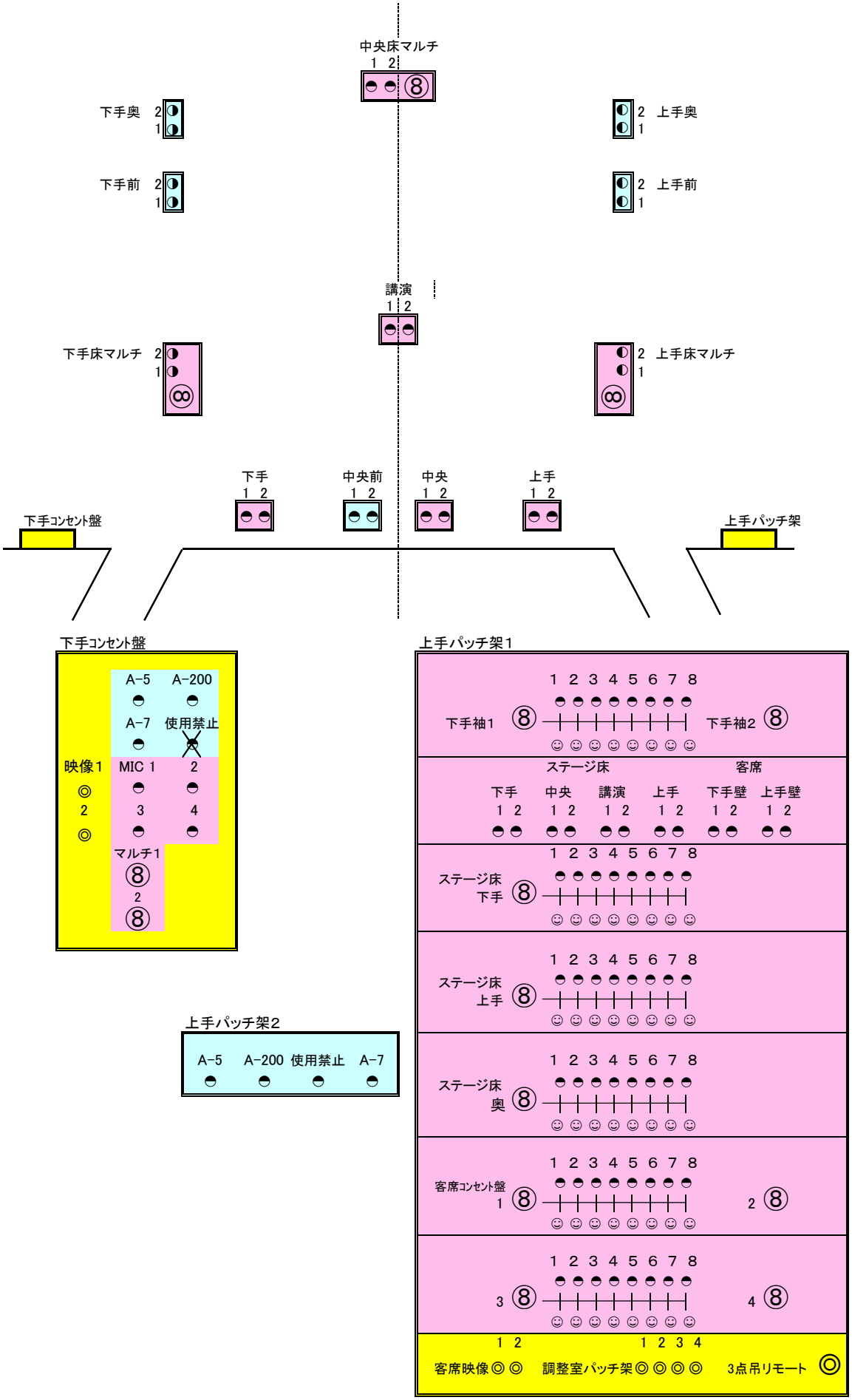
中央床マルチ
1 2
下手奥 2 1
2 上手奥 1
下手前 2 1
2 上手前 1
講演
1 2
下手床マルチ 2 1
2 上手床マルチ 1
下手
1 2
中央前
1 2
中央
1 2
上手
1 2
下手コンセント盤
上手パッチ架
下手コンセント盤
A-5
A-200
A-7
使用禁止
映像1
MIC 1
2
2
3
4
マルチ1
2
上手パッチ架1
1 2 3 4 5 6 7 8
下手袖1
下手袖2
ステージ床
客席
下手
中央
講演
上手
下手壁
上手壁
1 2
ステージ床 下手
ステージ床 上手
ステージ床 奥
客席コンセント盤 1
2
3
4
客席映像
調整室パッチ架
3点吊リモート
上手パッチ架2
A-5
A-200
使用禁止
A-7